A. PRŮVODNÍ ZPRÁVA

A.1 Identifikační údaje

A.1.1 Údaje o stavbě

a) *Název stavby:* Hotel Medlov – rekonstrukce fasád

b) *Místo stavby:* Fryšava pod Žákovou horou 143, 592 31 Nové Město na Moravě
parc. č. st.246/1, st.246/2, st.246/3, st.246/4, st.246/5,
k.ú. Fryšava pod Žákovou horou

b) *Předmět dokumentace:* pro výběrové řízení

A.1.2 Údaje o stavebníkovi

Medlov hotel, Fryšava pod Žákovou horou 143, 592 31 Nové Město na Moravě

A.1.3 Údaje o zpracovateli společné dokumentace

a) *Jméno, příjmení, obchodní firma, IČ, bylo-li přiděleno, místo podnikání (fyzická osoba podnikající) nebo obchodní firma nebo název, IČ, bylo-li přiděleno, adresa sídla (právnická osoba)*

ARCHED studio s.r.o.
Ing.arch. David Eliáš
Vítečkova 11/14, Opava - Kateřinky, 747 05
tel. 776 712 542
e-mail: info@arched.cz
IČ: 09588400
DIČ: CZ09588400
web: www.arched.cz

b) *Jméno, příjmení hlavního projektanta včetně čísla, pod kterým je zapsán v evidenci autorizovaných osob vedené Českou komorou architektů nebo Českou komorou autorizovaných inženýrů a techniků činných ve výstavbě, s vyznačeným oborem, popřípadě specializací jeho autorizace*

---

c) *Jména, příjmení projektantů jednotlivých částí projektové dokumentace včetně čísla, pod kterým jsou zapsáni v evidenci autorizovaných osob vedené Českou komorou architektů nebo Českou komorou autorizovaných inženýrů a techniků činných ve výstavbě, s vyznačeným oborem, popřípadě specializací jejich autorizace*

stavební část – Ing. arch. David Eliáš, tel. 603 893 872
Vypracovala: Ing. Edita Soukupová

A.2 Členění stavby na objekty a technická a technologická zařízení

A.3 Seznam vstupních podkladů

- požadavky a informace od investora
- výpis z katastru nemovitostí
- architektonická studie: Hotel Medlov – rekonstrukce fasád
- původní stavební dokumentace k přístavbě objektu

Číslo zakázky: DE_22_34
Datum: 11/2022

D. TECHNICKÁ ZPRÁVA

Identifikační údaje

Údaje o stavbě

a) *Název stavby:* Hotel Medlov – rekonstrukce fasád

b) *Místo stavby:* Fryšava pod Žákovou horou 143, 592 31 Nové Město na Moravě
parc. č. st.246/1, st.246/2, st.246/3, st.246/4, st.246/5, k.ú. Fryšava pod Žákovou horou

b) *Předmět dokumentace:* pro výběrové řízení

Údaje o stavebníkovi

Medlov hotel, Fryšava pod Žákovou horou 143, 592 31 Nové Město na Moravě

Údaje o zpracovateli dokumentace

a) Jméno, příjmení, obchodní firma, IČ, bylo-li přiděleno, místo podnikání (fyzická osoba podnikající) nebo obchodní firma nebo název, IČ, bylo-li přiděleno, adresa sídla (právnická osoba)

ARCHED studio s.r.o.
Ing.arch. David Eliáš
Vítečkova 11/14, Opava - Kateřinky, 747 05
tel. 776 712 542
e-mail: info@arched.cz
IČ: 09588400
DIČ: CZ09588400
web: www.arched.cz

b) Jméno, příjmení hlavního projektanta včetně čísla, pod kterým je zapsán v evidenci autorizovaných osob vedené Českou komorou architektů nebo Českou komorou autorizovaných inženýrů a techniků činných ve výstavbě, s vyznačeným oborem, popřípadě specializací jeho autorizace

---

c) Jména, příjmení projektantů jednotlivých částí projektové dokumentace včetně čísla, pod kterým jsou zapsáni v evidenci autorizovaných osob vedené Českou komorou architektů nebo Českou komorou autorizovaných inženýrů a techniků činných ve výstavbě, s vyznačeným oborem, popřípadě specializací jejich autorizace

Ing. arch. David Eliáš
tel. 603 893 872
Vypracovala: Ing. Edita Soukupová

Číslo zakázky: DE_22_34
Datum: 11/2022

Popis území stavby:

Stavba (st. 246/1, st. 246/2, st. 246/3, st. 246/4, st. 246/5) se nachází v obci Fryšava pod Žákovou horou (v katastrální území Fryšava pod žákovskou horou). Objekt leží na břehu Medlovského rybníka. V současné době je objekt využíván jako ubytovací zařízení a wellness hotel. Seznam pozemků podle katastru nemovitostí, na kterých se stavba provádí - parc. č. st. 246/1, st. 246/2, st. 246/3, st. 246/4, st. 246/5, k.ú. Fryšava pod Žákovskou horou.

Termín montáže:

Montáž fasádní plochy a úpravy zavěšené fasády s nezbytným zapravením proběhne v termínu blíže specifikovaném zadavatelem výběrového řízení, ostatní stavební práce budou probíhat brzy z jara před zahájením hlavní rekreační sezóny. Nutno počítat s možností zhoršení dopravy vlivem povětrnosti – možné sněžení a zhoršená sjízdnost komunikací pro dopravu výplní a jeřábu. Začátek montáže je nutno zkoordinovat s investorem vzhledem k dalším pracím v objektu.

Stručný souhrn stavebních a montážních úkonů:

- zajistit technické prostředky pro montáž oken, zejména u sestavy 1, která se nachází ve značné výšce nad terénem
- zajistit venkovní překrytí otevřené plochy proti zamezení průniku deště do interiéru v případě deštivého počasí (plachty, konstrukce na lešení apod.)
- podlaha mezi zástěnou a pracovním prostorem okolo okna bude kryta tak, aby nedošlo k jejímu poškození vlivem stavebních prací ani vlivem vnějšího nepříznivého počasí (zejména vlivem vody) – u sestavy 1 se nachází dřevěné parkety
- demontáž a likvidace stávajících oken, a to včetně parapetních desek v místech, kde budou osazeny nové. Rozpočet na demontáž a likvidaci jednotlivých oken nebo sestavy.
- dodávka a montáž okenních a dveřních sestav ve 4 místech přízemí objektu, předpokládané rozměry a tvary jsou dané výkresovou částí dokumentace
- použití vnitřních a vnějších okenních pásek
- zapravení ostění a nadpraží okolo výplní a dalšího poškození v rozsahu demontáže a montáže oken – zachování a oprava původní omítky

- zajistit přípravu pro osazení vnějších a vnitřních parapetních desek (vnější kamenné, vnitřní dřevěné nebo kamenné dle místa použití) - vlastní dodávku a montáž zajistí investor pouze v místech, kde se stávající parapetní desky budou měnit za nové kamenné, zhotovitel zajistí osazení původních zachovaných kamenných parapetů, bude-li je nutno pro montáž oken demontovat. Zajistit provizorní krytí funkční do doby montáže finálních parapetních desek (např. dočasný plechový nebo plastový parapet, bezpečné zaplachtování apod).
- demontáž vnější ochrany proti dešti a krytí podlahy
- odvoz a likvidace demontovaných výplní a všeho dalšího odpadu vzniklého pracích souvisejících s touto zakázkou, hrubý úklid
- dle architektonického návrhu byla dokumentace zpracována na vnější pohledovou šířku rámů, přítlačných lišt a dalších prvků 50 mm, je možno upravit rozměry s tolerancí +- 20%

Dokumentace pro výběrové řízení byla zpracovaná pouze na základě podkladů poskytnutých investorem.

Specifikace výrobků

SESTAVA 1

Podélná fasáda – jídelna, sál, bar

- okenní systém AWS 75 PD.SI od firmy Schüco nebo ekvivalentní, kde je (z vnější strany) rám otevíravého křídla dveří schován za rám okna
- fasádní systém s přítlačnými krycími lichoběžníkovými exteriérovými lištami, nosná konstrukce se pohledově uplatňuje v interiéru
- celkový součinitel prostupu tepla sestavy pásové okna včetně dveří nepřesáhne součinitel prostupu 1,1 W/m^{2}K. Budou použita trojskla na celé fasádě. Budou použita bezpečnostní skla proti propadnutí - ESG (kalená) VSG (s folii). Předběžně jsou navržena bezpečnostní lepená skla 44,2 (tvořená dvěma tabulemi tl. 4 mm a 2 PBV foliemi o síle 0,76 mm) pro třídu 1B1 dle normy EN 12 600. Dle velikosti řešené plochy a návrhu dodavatele mohou být použita skla splňující vyšší bezpečnostní požadavky, výměnou nesmí dojít ke snížení míry bezpečnosti
- návrh barevného řešení rámů (vnější a vnitřní strana) a všech prvků (přítlačná lišta, kování): tmavě šedý elox C-34, pouze nacvákací plíšek přítlačné lišty v dekoru viz. níže
- lichoběžníkové lišty oddělující rastr fasády mají na zkosených stranách barvu tmavě šedého eloxu C - 34, středový nacvakávací plíšek bude z leštěného hliníku/stříbrného eloxu, tvar viz. detail níže. Šířka lichoběžníkové lišty by neměla překročit šířku rámů tj. 50 mm. Lichoběžníkové lišty budou osazeny v každém svislém spoji okenních prvků, na zakončení u fasády nebudou - zde skla zaplují do omítky

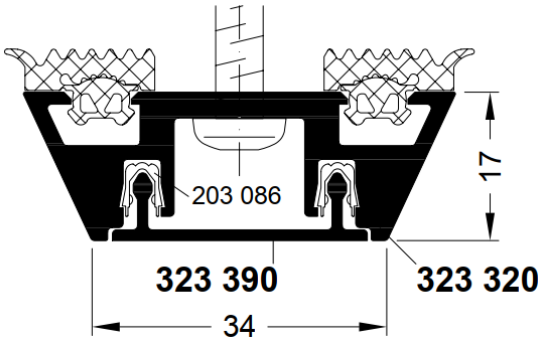

- návrh sestavy musí řešit dilataci, dilatační mezera objektu je řešena mezi osami 5 a 6 zdvojením nosných sloupů
- do restaurace povedou jedny dvoukřídlé dveře v pozici těsně před venkovním schodištěm, jejichž rámy a profily křídel budou z exteriéru přesklené a tím pádem z exteriéru "neviditelné", dveře budou dodány s instalovanou krycí lištou mezi křídly, která bude ze strany exteriéru respektovat a doplňovat členění fasády dalšími lištami mezi neotevíravými okny, křídla budou na celou výšku prosklené stěny otevíratelná směrem ven se skrytými panty, bude provedena příprava pro budoucí instalaci elektrického pohonu (na čidlo nebo na dálkové ovládání)
- obě otevíravá křídla dveří budou opatřena pouze klikou, a to z obou stran
- dveře budou dodány s přípravou pro osazení vložky FAB, vlastní vložku dodá investor
- řešení rohů fasády v místě společenského sálu bude strukturální, viz. detail níže

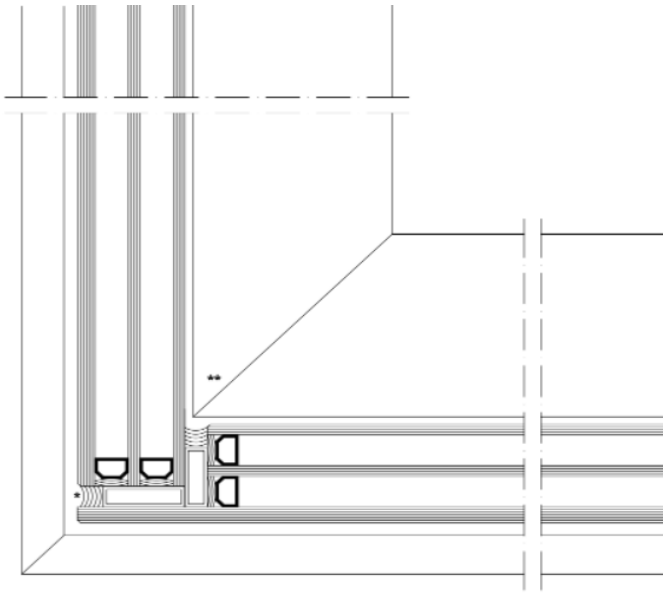

- nosný sloupek fasádního systému bude umístěn v interiéru, sloupek bude opatřen povrchem: elox C-34, má přibližné rozměry: tloušťka 50 mm, hloubka 100 cm (dle statického řešení dodavatele). Sloupky jsou předběžně navrženy pouze v místech os nosného systému objektu, tj. po vzdálenostech 6 m. Dle statického návrhu nebo konstrukčního provedení oken lze počet sloupků snížit na minimum při zachování stability systému a bezpečnosti provozu. V době zpracování dokumentace nebylo možno zjistit stav v místě nadpraží (v době provozu hotelu nebylo možno demontovat vnitřní podhled) – dle architektonického návrhu bylo navrženo ukončit sloupky současně s pohledem, pro větší stabilitu je navrženo prodloužení sloupků až k úrovni stropu a jejich kotvení do nosného prvku oplechování, tak pro větší stabilitu i ke stropní konstrukci
- zavěšená fasáda (nad fasádní plochou) o výšce 840 mm je v současné dobé krytá

hliníkovým vlnitým plechem. V rámci stavebních prací bude tento plech renovován. Způsob montáže oken musí umožnit později tento plech demontovat a zrenovovat. Nebude-li možno provést instalaci oken s pozdější možností demontáže plechu, bude nutno prováděcí firmou zajistit i renovaci plechu a jeho zpětnou montáž ještě před vlastní montáží oken. Tato část bude opatřena dodatečným zateplením (např. stříkanou PUR pěnou). Investorem byla odkryta část oplechování ze strany exteriéru. Bylo zjištěno, že plech je kotvený do nosné kovové konstrukce, která je ze spodní i horní části tvořena nosníky tvaru nepravidelného T, které jsou svisle provázané uzavřenými profily 70/35 mm po vzdálenostech asi 3,0 m, v místě os nosného systému objektu jsou tyto profily zdvojené o celkové velikosti 70/90 mm. Je možno uvažovat s doplněním kotvení této části konstrukce k nosné konstrukci stavby šikmými vzpěrami od dolní části plechové zavěšené fasády ke spodní části železobetonového průvlaku - budou použity uzavřené ocelové profily, které budou ke stěně navařeny, k průvlaku kotveny na chemickou kotvu. Dimenze a počet vzpěr bude stanoven na základě statického posudku pro zatížení větrem na základě konečného tvaru prosklené stěny (viz. Statické posouzení, zpracoval Ing. Stanislav Daněk, říjen 2022)
- kotvení sestavy do ostění, parapetu a nadpraží, příp. k nosným sloupkům bude řešeno dle návrhu dodavatelské firmy
- použití vnitřních a vnějších těsnících okenních pásek
- dodávka a montáž vnějšího parapetu: v západní části až po dveře bude plechový parapet (buď jako systémové řešení dodavatele oken nebo parapety kompatibilní s použitými okny, materiálově řešeny jako pohledově hliníkové v dekoru elox C-34), od dveří dále na východ bude kamenný parapet - mramor tmavě šedý s vyfrézovanou drážkou ve spodní straně, orientační tl. 2 cm. V místě kamenného parapetu bude řešeno pouze provizorní zakrytí - vlastní dodávku a montáž kamenných parapetních desek zajistí investor - není součástí dodávky oken
- vnitřní parapety: kongresový sál + jídelna – vnitřní parapetní deska bude nová dřevěná, navazující část v místnosti baru bude stávající kamenná (kamenný - mramor tmavě šedý, orientační tl. 2 cm). Stávající kamenný parapet bude dodavatelem oken opatrně demontován, aby nedošlo k jeho poškození a po montáži oken jej osadí na původní místo. V místech budoucího dřevěného parapetu bude řešeno pouze provizorní zakrytí - vlastní dodávku a montáž dřevěných parapetních desek zajistí investor - tento parapet není součástí dodávky oken

Projektant upozorňuje na tepelný most vzniklý v místě horního oplechování. Investor bude realizovat dodatečné vnitřní zateplení, předpokládá se stříkanou PUR pěnou. Tepelný most bude takto eliminován až na místo kotvení horního rámu k nadpraží, kde stávající ocelová konstrukce prochází z exteriéru do interiéru bez přerušení.

Mechanická odolnost a stabilita

Jako podklad byla použita původní stavební dokumentace pro přístavbu křídla B. Dle textové části byly stropy navrženy jako železobetonové, monolitické, křížem vyztužené v tl. 150 mm, průvlaky byly navrženy v profilu 450/450 mm. Materiál stropních konstrukcí je navržený z betonu B330 a oceli 10 302 (c = 1,60).

Statický posudek je zpracován v samostatné příloze, zpracoval Ing. Stanislav Daněk, říjen 2022. Dle statického posouzení bylo stanoveno maximální možné zatížení od oken na nosnou konstrukci stropu v místě největší konzoly - hmotnost oken byla stanovena maximálně 630 kg/m‘. Statický výpočet je přílohou dokumentace.

Fotky stávajícího stavu

SESTAVA 2

Fasáda pro lobby a vstup k rybníku

- dveřní systém AD UP 75 a okenní systém AWS 75 PD.SI od firmy Schüco nebo ekvivalentní
- rastr fasády je členěn dle výkresů
- celkový součinitel prostupu tepla každé okenní výplně nepřesáhne součinitel prostupu 1,1 W/m^{2}K, budou použita trojskla
- návrh barevného řešení rámů (vnější a vnitřní strana) a všech prvků (kliky, kování…): tmavě šedý elox C-34
- v rámci sestavy jsou osazeny dvoje dvoukřídlé dveře na požární únikové cestě (dveře zcela vlevo a zcela vpravo řešené sestavy - viz. výkres D.2.1.), všechny dveře budou otevíravé směrem ven, budou mít skryté panty. Návrh obou dveří včetně kování (klika, zámek) musí respektovat požárně bezpečnostní řešení
- dveře bude možno otevírat primárně elektricky - dálkové ovládání nebo tlačítko na stěně v kombinaci s pohybový čidlem, které bude možno dle potřeby vypnout (v zimním období dveře otevírat pouze tlačítkem, v letním období umožnit trvalé otevření dveří). Dveře musí umožnit ruční otevření dveří v případě výpadku elektrického proudu nebo při požáru
- dveře budou dodány s přípravou pro osazení vložky FAB, vlastní vložky dodá investor
- obě otevíravá křídla dveří budou opatřena klikou i madlem, a to z obou stran. Otevíravá okna budou opatřena pouze okenní klikou ze strany interiéru
- použití vnitřních a vnějších těsnících okenních pásek
- demontáž stávajících oken a dveří musí být řešena s nejvyšší opatrností tak, aby nedošlo k poškození stávající kamenné podlahy ani vnějších kamenných parapetních desek. Stejně tak musí být opatrně postupováno při montáži nových oken a dveří. V případě nutnosti lze dodavatelem opatrně demontovat stávající podlahovou krytinu i parapety v místě osazení oken a dveří (nesmí dojít k poškození kamenných desek) a po montáži sestavy podlahovou krytinu i parapety osadit zpět a uvést do původního stavu

Fotky stávajícího stavu

SESTAVA 3

Okna pro chodbu a knihovnu

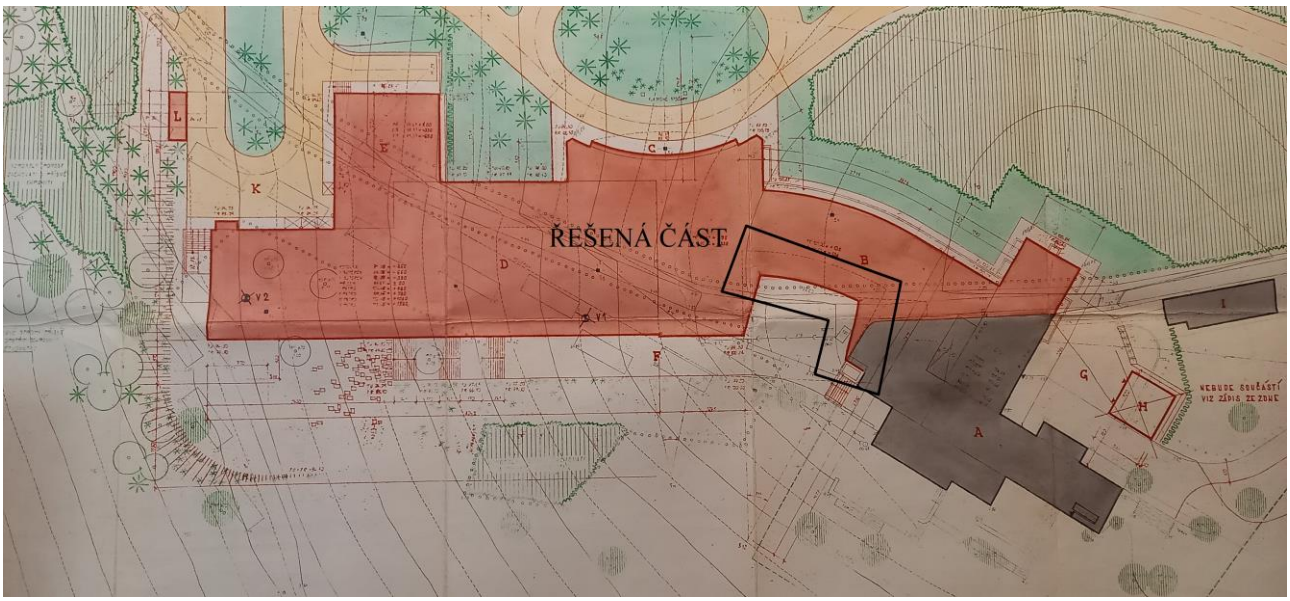

- celkový počet oken je 11, z toho 7 ks v chodbě jsou všechny s pevným zasklením, 4 ks v knihovně jsou otevíravé pouze jako výklopné pro větrání
- okenní systém AWS 75 PD.SI od firmy Schüco nebo ekvivalentní, kde je (z vnější strany) rám otevíravého křídla schován za rám okna
- celkový součinitel prostupu tepla sestavy pásové okna včetně dveří nepřesáhne součinitel prostupu 1,1 W/m^{2}K. Budou použita trojskla na celé fasádě. Budou použita bezpečnostní skla proti propadnutí - ESG (kalená) VSG (s folii). Předběžně jsou navržena bezpečnostní lepená skla 44,2 (tvořená dvěma tabulemi tl. 4 mm a 2 PBV foliemi o síle 0,76 mm) pro třídu 1B1 dle normy EN 12 600. Dle velikosti řešené plochy a návrhu dodavatele mohou být použita skla splňující vyšší bezpečnostní požadavky, výměnou nesmí dojít ke snížení míry bezpečnosti
- návrh barevného řešení rámů (vnější a vnitřní strana) a všech prvků (kliky, kování…): tmavě šedý elox C-34
- okna v chodbě: výplň otvoru je rozdělena na dvě pole, horní i spodní pole je fixní
- okna v knihovně: výplň otvoru je rozdělena na dvě pole, horní větší pole je fixní, spodní pole je otevíravé - výklopné pro větrání
- v chodbě budou okna dělena stejně jako v knihovně, vnější pohledové šířky rámů budou na obou místech totožné
- otevíravá křídla oken budou opatřena z vnitřní strany okenní klikou
- použití vnitřních a vnějších těsnících okenních pásek
- stávající vnitřní parapetní desky jsou mramorové. Budou opatrně demontovány a po montáži oken opětovně použity. Demontáž i montáž bude zajištěna dodavatelem oken
- vnější parapet bude plechový - buď jako systémové řešení dodavatele oken nebo parapety kompatibilní s použitými okny, materiálově řešeny jako pohledově hliníkové v dekoru elox C-34

Fotky stávajícího stavu

SESTAVA 4

Hlavní vstup

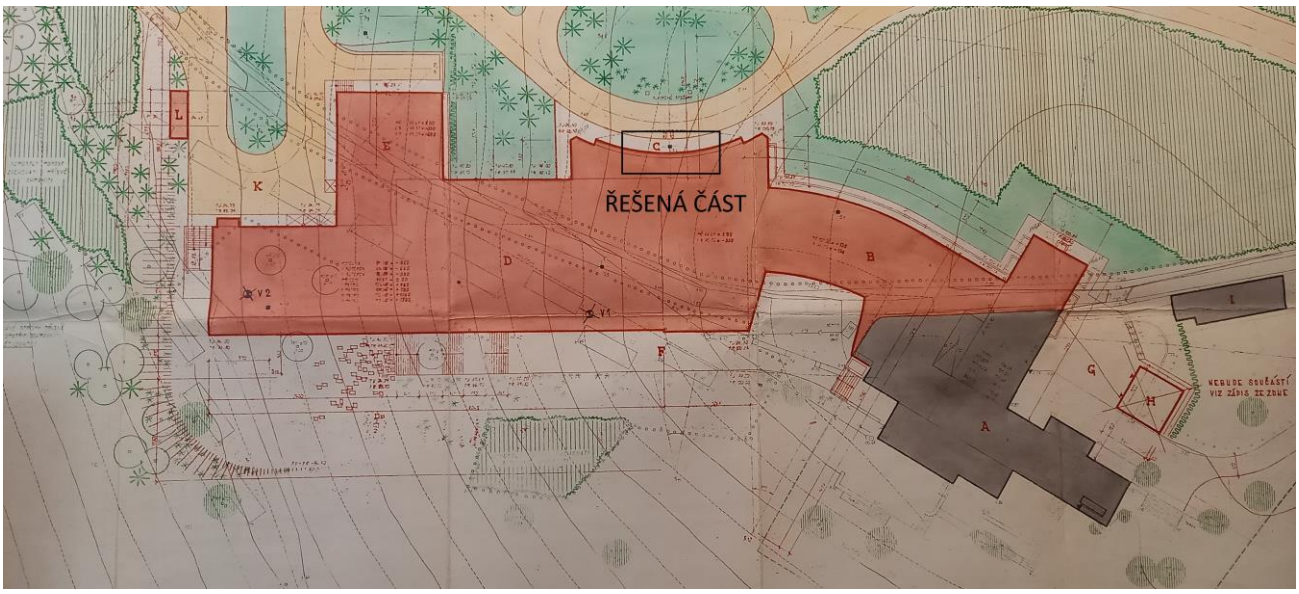

- stávající okna po obou stranách vstupních dveří byla v minulosti dle informací od investora ze strany exteriéru předezděna příčkami. Původní okna jsou ze strany interiéru zachována. Do budoucna je zvažována jejich demontáž a odstranění vnější příčky a jejich nahrazení novými okny ve stejném provedení jako vstupní dveře - s tímto počítá i zpracovaná architektonická studie. Momentálně budou však řešeny pouze vstupní dveře.
- vstupní dveře - dveřní systém AD UP 75 od firmy Schüco nebo ekvivalentní
- celkový součinitel prostupu tepla každé okenní výplně nepřesáhne součinitel prostupu 1,1 W/m^{2}K, budou použita trojskla
- návrh barevného řešení rámů (vnější a vnitřní strana) a všech prvků (klika, kování…): tmavě šedý elox C-34
- dveře budou na celou výšku, budou otevíravé směrem ven se krytými panty. Jedná se o požární únikovou cestu, a proto návrh dveří včetně kování (klika/madlo, zámek) musí respektovat požárně bezpečnostní řešení
- dveře bude možno otevírat primárně elektricky - pohybové čidlo v kombinaci s dálkovým ovládáním nebo tlačítkem na stěně, pohybové čidlo bude možno dle potřeby vypnout a umožnit trvalé otevření nebo zavření dveří. Dveře musí umožnit ruční otevření dveří v případě výpadku elektrického proudu nebo při požáru
- dveře budou opatřena klikou i madlem, a to z obou stran
- dveře budou dodány s přípravou pro osazení vložky FAB, vlastní vložku dodá investor
- použití vnitřních a vnějších těsnících okenních pásek
- demontáž stávajících dveří musí být řešena s nejvyšší opatrností tak, aby nedošlo k poškození stávající kamenné podlahy. Stejně tak musí být opatrně postupováno při montáži nových dveří. V případě nutnosti lze dodavatelem opatrně demontovat stávající podlahovou krytinu v místě osazení prvku (nesmí dojít k poškození kamenných desek) a po montáži dveří podlahovou krytinu osadit zpět a uvést do původního stavu

Fotka stávajícího stavu

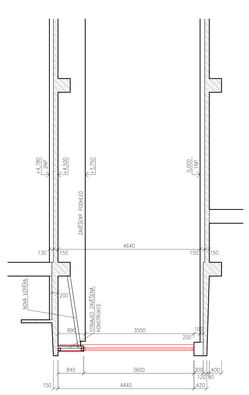

PŘÍČNÝ ŘEZ

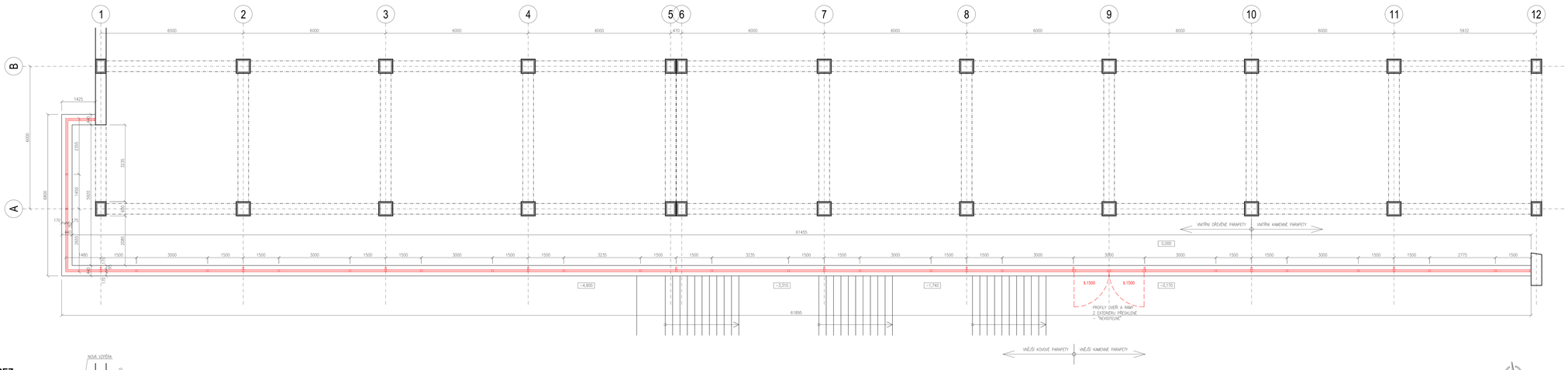

PODÉLNÝ ŘEZ

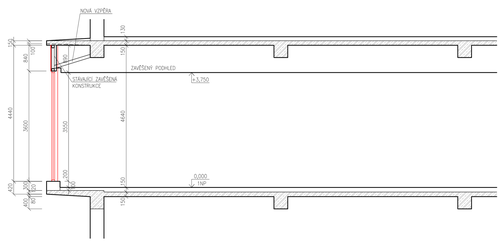

Vypracovala:	Projektant:	ARCHED	ARCHED studio s.r.o. Masarykova 1, 702 00 Ostrava IČO: 27475416 DIČ: CZ27475416 www.arched.cz
Ing. Edita Soukupová	Ing.arch. David Eliáš		
Investor: Medlov hotel *Fryštská pod Železnou horou 143, 592 31 Nové Město na Moravě*			
Akce: **Hotel Medlov - rekonstrukce fasád** *Fryštská pod Železnou horou 143, 592 31 Nové Město na Moravě* *parc.č. st.2481, st.2482, st.2483, st.2484, st.2485, k.ú. Fryštská pod Železnou horou*		Formát:	16xA4
		Datum:	11/2022
		Měřítko:	1:50
Výkres: **SESTAVA 1** **PŮDORYS A DÍLČÍ ŘEZY**		Číslo zakázky:	DE_22_34
		Číslo výkresu:	D.1.1.

POHLED OD JIHU (schéma)

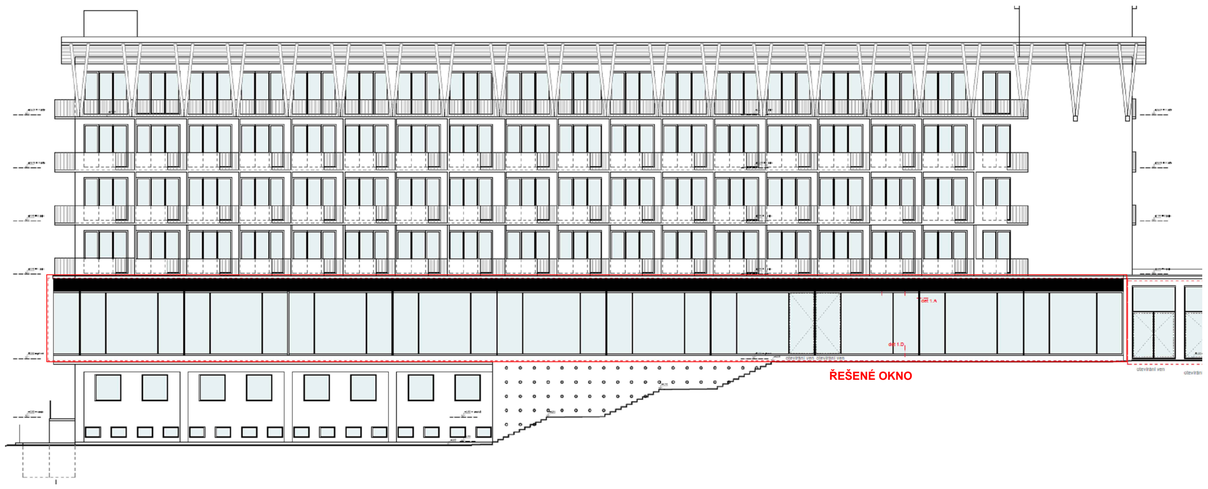

POHLED OD SEVERU (schéma)

POHLED OD ZÁPADU (schéma)

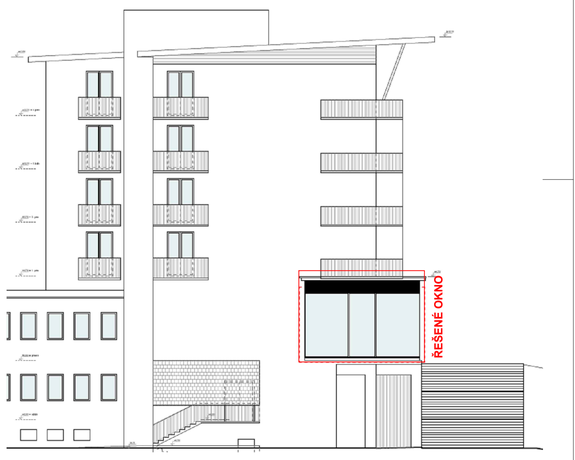

POHLED NA ČÁST FASÁDY S OTEVÍRAVÝMI KŘÍDLY

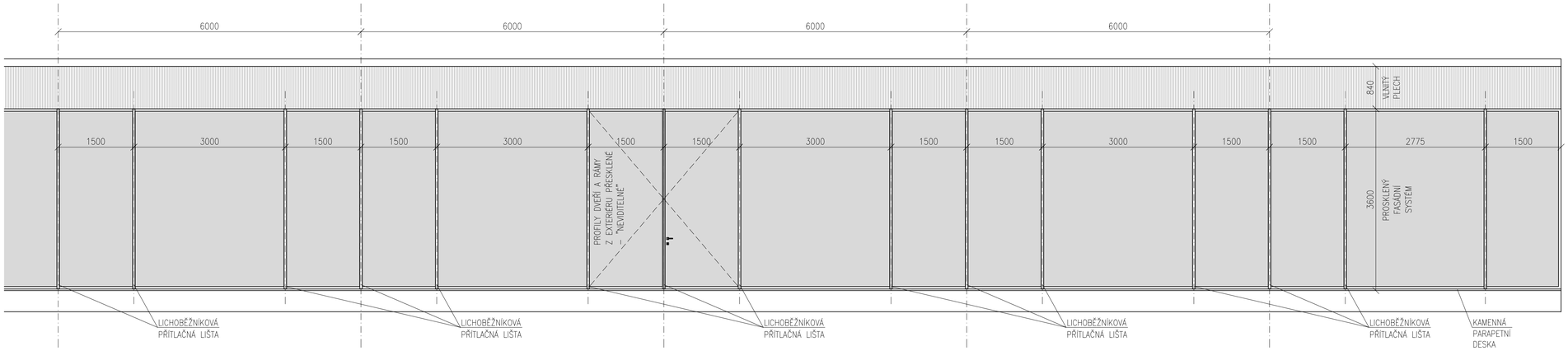

Vypracovala:		Projektant:	ARCHED studio s.r.o. Vítězova 1114, Opava 747 05 tel: 776 712 542 e-mail: info@arched.cz IČ: 06686400 web: www.arched.cz
Ing. Edita Soukupová		Ing.arch. David Eliáš	
Investor:	Medlov hotel, Frýšava pod Žákovou horou 143, 592 31 Nové Město na Moravě		
Akce:	**Hotel Medlov - rekonstrukce fasád** Frýšava pod Žákovou horou 143, 592 31 Nové Město na Moravě *parc.č. st.245/1, st.245/2, st.245/3, st.245/4, st.245/5, k.ú. Frýšava pod Žákovou horou*	Formát:	8xA4
		Datum:	11/2022
		Měřítko:	1:50
Výkres:	**SESTAVA 1** **POHLEDY**	Číslo zakázky:	DE_22_34
		Číslo výkresu:	D.1.2

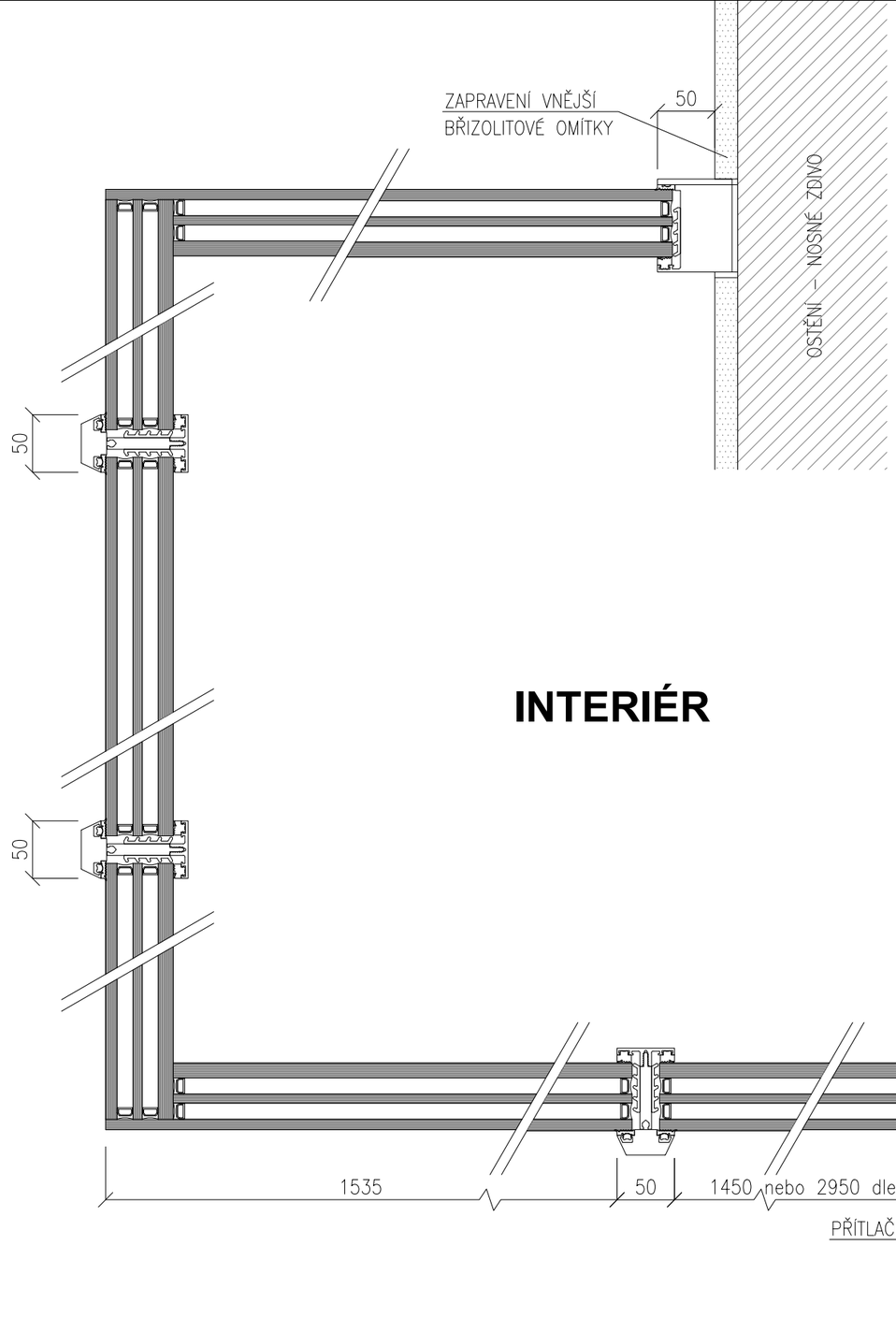

INTERIÉR

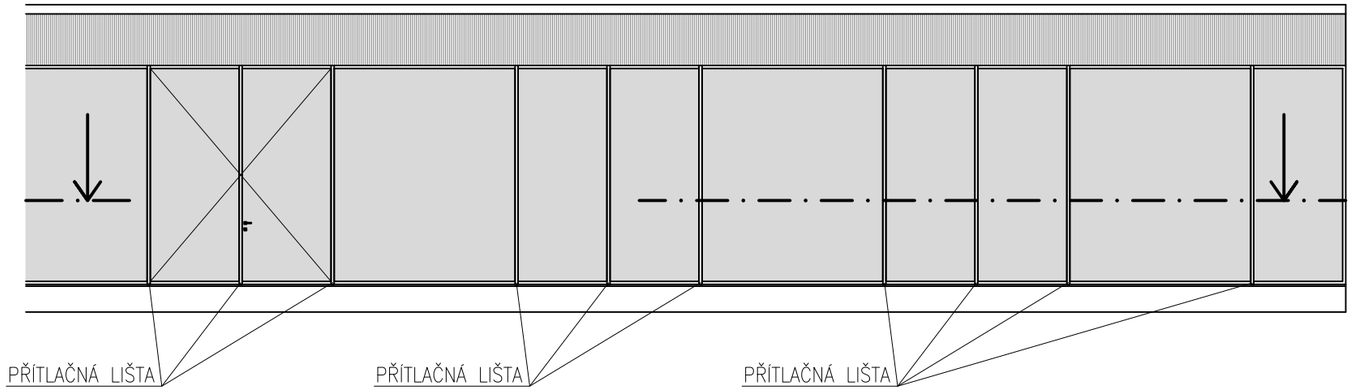

VEDENÍ ŘEZU FASÁDOU PRO ZOBRAZENÍ DETAILU

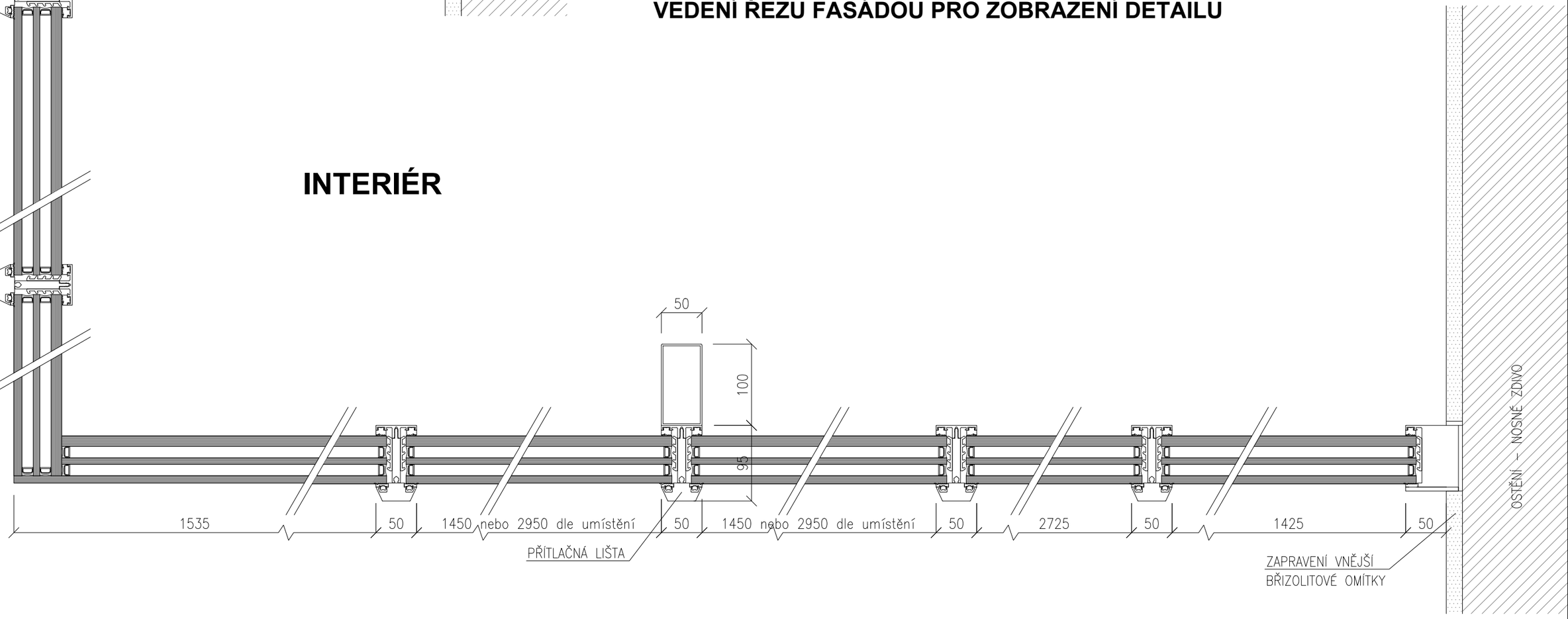

EXTERIÉR

PŘÍTLAČNÁ LICHOBĚŽNÍKOVÁ LIŠTA
ODDĚLUJÍCÍ RASTR FASÁDY

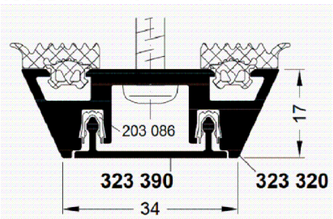

POZN.
KOTVENÍ FASÁDNÍHO SYSTÉMU K PARAPETU, OSTĚNÍ A OCELOVÉ KONSTRUKCI NADPRAŽÍ BUDE ŘEŠENO DLE NÁVRHU DODAVATELSKÉ FIRMY

Vypracovala:	Projektant:	ARCHED	ARCHED studio s.r.o. Vítečkova 11/14, Opava 747 05 tel: 776 712 542 e-mail: info@arched.cz IČ: 09588400 web: www.arched.cz
Ing. Edita Soukupová	Ing.arch. David Eliáš		
Investor:	Medlov hotel, Fryšava pod Žákovou horou 143, 592 31 Nové Město na Moravě		
Akce:	**Hotel Medlov - rekonstrukce fasád** Fryšava pod Žákovou horou 143, 592 31 Nové Město na Moravě *parc.č. st.246/1, st.246/2, st.246/3, st.246/4, st.246/5, k.ú. Fryšava pod Žákovou horou*	Formát:	2xA4
		Datum:	11/2022
		Měřítko:	1:5
Výkres:	**SESTAVA 1** **DETAIL 1 - VODOROVNÝ DETAIL FIXNÍMI KŘÍDLY**	Číslo zakázky:	DE_22_34
		Číslo výkresu:	D.1.3

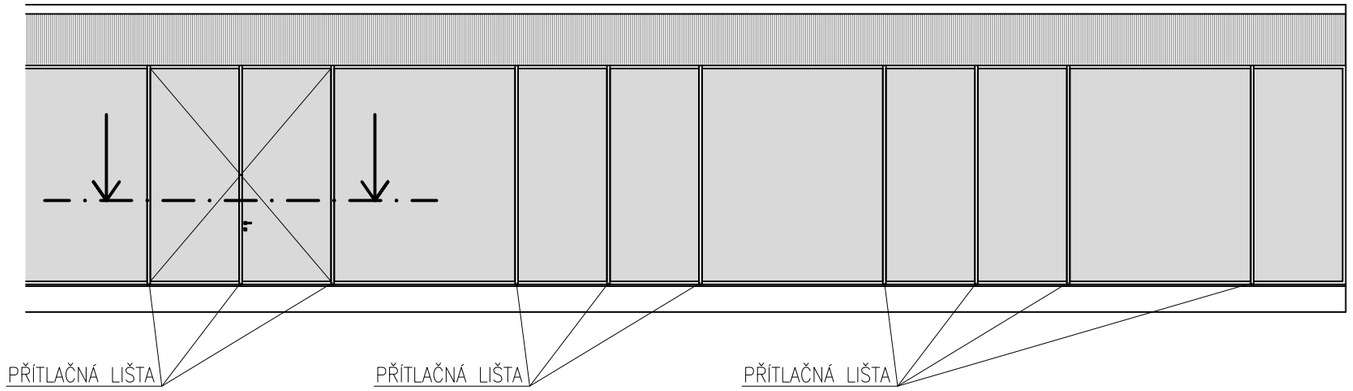

VEDENÍ ŘEZU FASÁDOU PRO ZOBRAZENÍ DETAILU

INTERIÉR

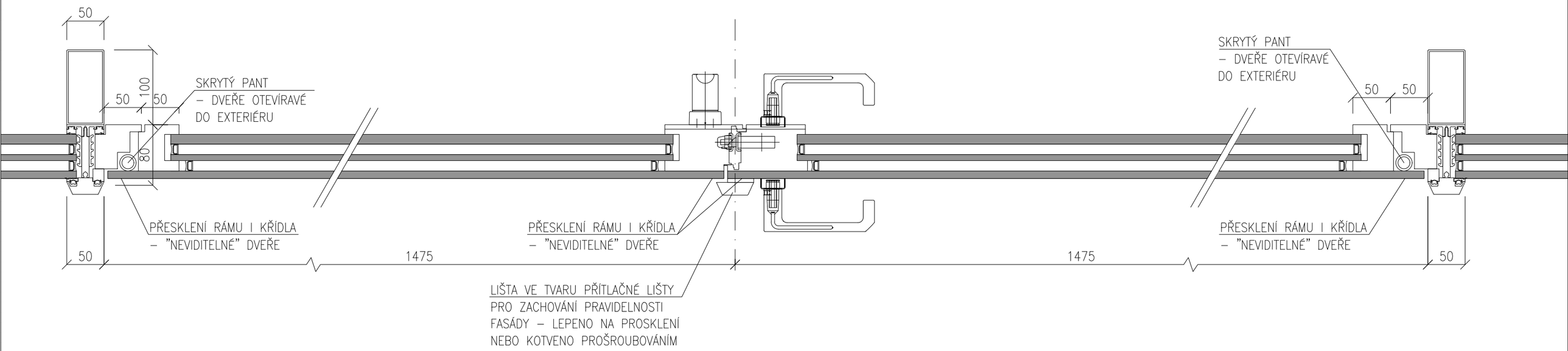

EXTERIÉR

PŘÍTLAČNÁ LICHOBĚŽNÍKOVÁ LIŠTA
ODDĚLUJÍCÍ RASTR FASÁDY

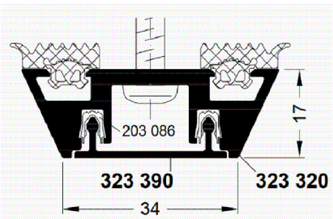

POZN.
KOTVENÍ FASÁDNÍHO SYSTÉMU K PARAPETU, OSTĚNÍ A OCELOVÉ KONSTRUKCI NADPRAŽÍ BUDE ŘEŠENO DLE NÁVRHU DODAVATELSKÉ FIRMY

Vypracovala:	Projektant:	ARCHED	ARCHED studio s.r.o. Vítečkova 11/14, Opava 747 05 tel: 776 712 542 e-mail: info@arched.cz IČ: 09588400 web: www.arched.cz
Ing. Edita Soukupová	Ing.arch. David Eliáš		
Investor: Medlov hotel, Fryšava pod Žákovou horou 143, 592 31 Nové Město na Moravě			
Akce:	**Hotel Medlov - rekonstrukce fasád** Fryšava pod Žákovou horou 143, 592 31 Nové Město na Moravě *parc.č. st.246/1, st.246/2, st.246/3, st.246/4, st.246/5, k.ú. Fryšava pod Žákovou horou*	Formát:	2xA4
		Datum:	11/2022
		Měřítko:	1:5
Výkres:	**SESTAVA 1** **DETAIL 2 - VODOROVNÝ DETAIL OTEVÍRAVÝMI KŘÍDLY**	Číslo zakázky:	DE_22_34
		Číslo výkresu:	D.1.4

ŽELEZOBETONOVÁ STROPNÍ KONSTRUKCE

STÁVAJÍCÍ BŘIZOLITOVÁ OMÍTKA

STÁVAJÍCÍ FASÁDNÍ VLNITÝ PLECH – RENOVACE, KOTVENO PŘIŠROUBOVÁNÍM KE STÁVAJÍCÍ KONSTRUKCI

840

70

SLOUPEK 70/35 (V MÍSTĚ OSY KONSTRUKČNÍHO SYSTÉMU ZDVOJENÝ)

MOŽNÁ KONSTRUKCE VZPĚRY

STÁVAJÍCÍ KONSTRUKCE

100

30

120

170

50

KONSTRUKCE PODHLEDU

PŘÍTLAČNÁ LIŠTA

PŘÍTLAČNÁ LIŠTA

VEDENÍ ŘEZU FASÁDOU PRO ZOBRAZENÍ DETAILU

EXTERIÉR

INTERIÉR

NOSNÝ SLOUPEK

3600

VNĚJŠÍ KAMENNÁ PARAPETNÍ DESKA V MÍRNÉM SKLONU

SILIKONOVÝ NEBO AKRYLÁTOVÝ TMEL

VNITŘNÍ KAMENNÁ PARAPETNÍ DESKA

KAMENICKÉ LEPIDLO

210

50

190

50

KAMENICKÉ LEPIDLO

ZAPRAVENÍ VNĚJŠÍ BŘIZOLITOVÉ OMÍTKY

30

20

10

ZAPRAVENÍ VNITŘNÍ ŠTUKOVÉ OMÍTKY

min.30

PARAPETNÍ ZDIVO

min.20

440

PŘÍTLAČNÁ LICHOBĚŽNÍKOVÁ LIŠTA ODDĚLUJÍCÍ RASTR FASÁDY

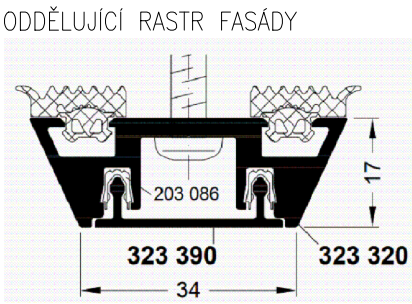

POZN.
KOTVENÍ FASÁDNÍHO SYSTÉMU K PARAPETU, OSTĚNÍ A OCELOVÉ KONSTRUKCI NADPRAŽÍ BUDE ŘEŠENO DLE NÁVRHU DODAVATELSKÉ FIRMY

Vypracovala:	Projektant:	ARCHED studio s.r.o. Vítečkova 11/14, Opava 747 05 tel: 776 712 542 e-mail: info@arched.cz IČ: 09588400 web: www.arched.cz	
Ing. Edita Soukupová	Ing.arch. David Eliáš		
Investor:	Medlov hotel, Fryšava pod Žákovou horou 143, 592 31 Nové Město na Moravě		
Akce:	**Hotel Medlov - rekonstrukce fasád** Fryšava pod Žákovou horou 143, 592 31 Nové Město na Moravě *parc.č. st.246/1, st.246/2, st.246/3, st.246/4, st.246/5, k.ú. Fryšava pod Žákovou horou*	Formát:	2xA4
		Datum:	11/2022
		Měřítko:	1:5
Výkres:	**SESTAVA 1** **DETAIL 3 - SVISLÝ DETAIL FIXNÍM KŘÍDLEM**	Číslo zakázky:	DE_22_34
		Číslo výkresu:	D.1.5

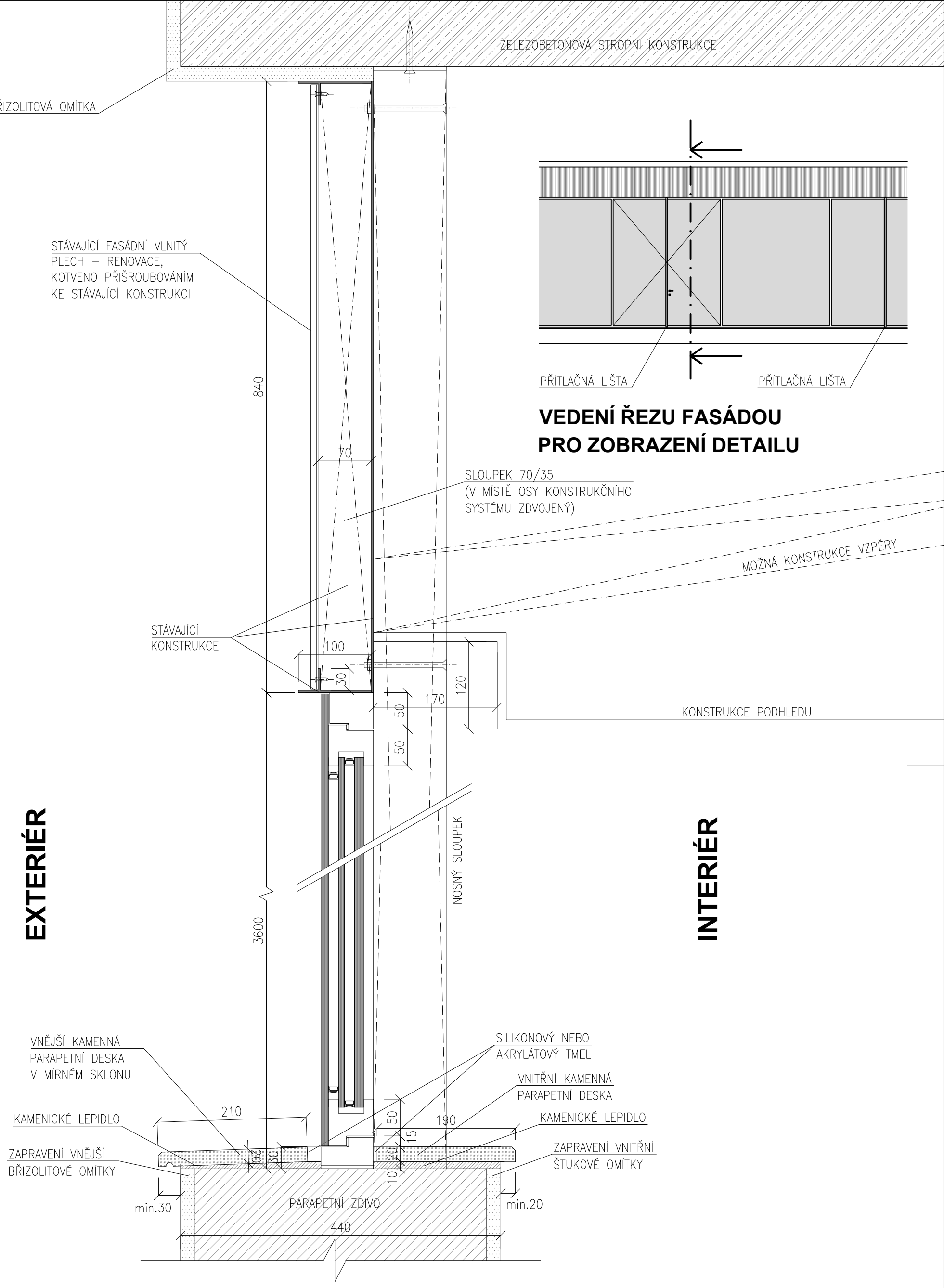

POZN.
KOTVENÍ FASÁDNÍHO SYSTÉMU K PARAPETU, OSTĚNÍ A OCELOVÉ KONSTRUKCI NADPRAŽÍ BUDE ŘEŠENO DLE NÁVRHU DODAVATELSKÉ FIRMY

Vypracovala:	Projektant:	ARCHED	ARCHED studio s.r.o. Vítečkova 11/14, Opava 747 05 tel: 776 712 542 e-mail: info@arched.cz IČ: 09588400 web: www.arched.cz
Ing. Edita Soukupová	Ing.arch. David Eliáš		
Investor:	Medlov hotel, Fryšava pod Žákovou horou 143, 592 31 Nové Město na Moravě		
Akce:	**Hotel Medlov - rekonstrukce fasád** Fryšava pod Žákovou horou 143, 592 31 Nové Město na Moravě *parc.č. st.246/1, st.246/2, st.246/3, st.246/4, st.246/5, k.ú. Fryšava pod Žákovou horou*	Formát:	2xA4
		Datum:	11/2022
		Měřítko:	1:5
Výkres:	**SESTAVA 1** **DETAIL 4 - SVISLÝ DETAIL OTEVÍRAVÝM KŘÍDLEM**	Číslo zakázky:	DE_22_34
		Číslo výkresu:	D.1.6

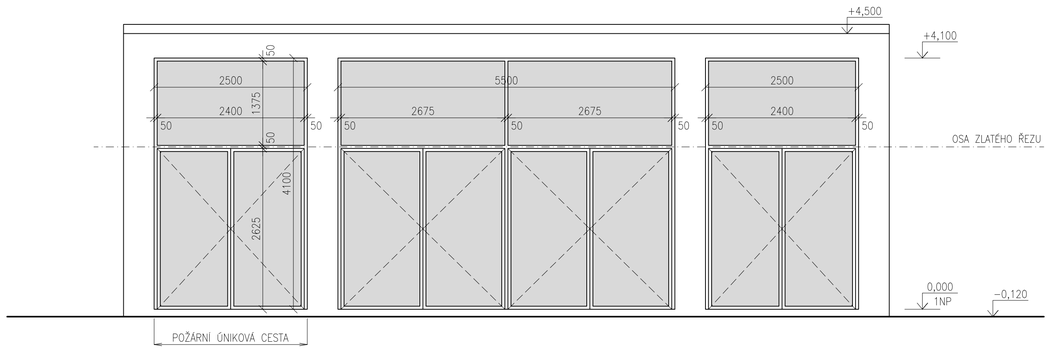

POHLED NA FASÁDU OD JIHU

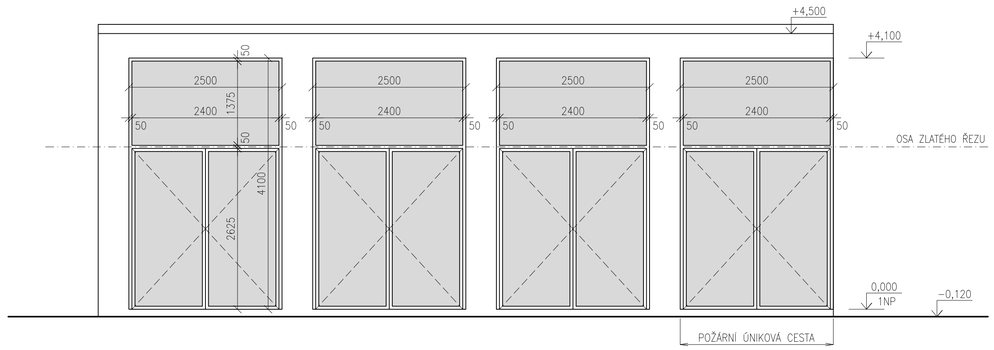

POHLED NA FASÁDU OD VÝCHODU

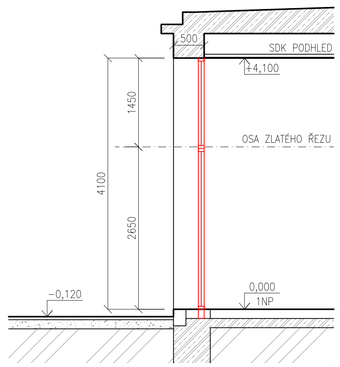

SVISLÝ ŘEZ PRVKEM

Vypracovala:		Projektant:	ARCHED studio s.r.o. Hlinsova 1516, Ostrava 702 00, tel: 775 712 343 e-mail: info@arched.cz IČ: 09584640 web: www.arched.cz
Ing. Edita Soukupová		Ing.arch. David Eliáš	
Investor:	Medlov hotel, Fryšava pod Žákovou horou 143, 592 31 Nové Město na Moravě		
Akce:	**Hotel Medlov - rekonstrukce fasád** Fryšava pod Žákovou horou 143, 592 31 Nové Město na Moravě *parc.č. st.246/1, st.246/2, st.246/3, st.246/4, st.246/5, k.ú. Fryšava pod Žákovou horou*	Formát:	4xA4
		Datum:	11/2022
		Měřítko:	1:50
Výkres:	**SESTAVA 2** **POHLEDY A ŘEZ**	Číslo zakázky:	DE_22_34
		Číslo výkresu:	D.2.1

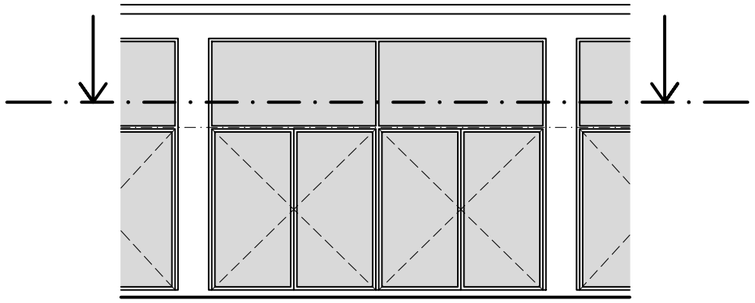

VEDENÍ ŘEZU FASÁDOU PRO ZOBRAZENÍ DETAILU

INTERIÉR

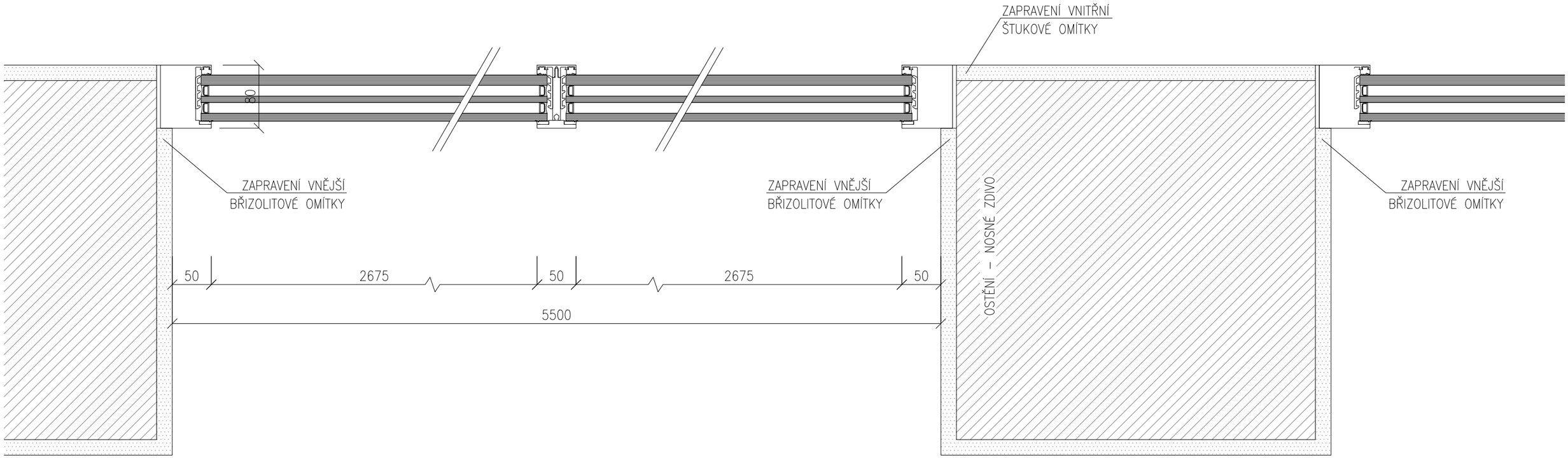

EXTERIÉR

Vypracovala:		Projektant:	ARCHED studio s.r.o. Vítečkova 11/14, Opava 747 05 tel: 776 712 542 e-mail: info@arched.cz IČ: 09588400 web: www.arched.cz
Ing. Edita Soukupová		Ing.arch. David Eliáš	
Investor:	Medlov hotel, Fryšava pod Žákovou horou 143, 592 31 Nové Město na Moravě		
Akce:	**Hotel Medlov - rekonstrukce fasád** Fryšava pod Žákovou horou 143, 592 31 Nové Město na Moravě *parc.č. st.246/1, st.246/2, st.246/3, st.246/4, st.246/5, k.ú. Fryšava pod Žákovou horou*	Formát:	2xA4
		Datum:	11/2022
		Měřítko:	1:50
Výkres:	**SESTAVA 2** **VODOROVNÝ DETAIL FIXNÍMI KŘÍDLY**	Číslo zakázky:	DE_22_34
		Číslo výkresu:	D.2.2

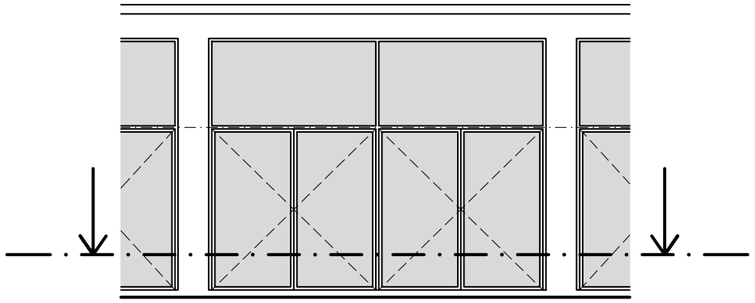

VEDENÍ ŘEZU FASÁDOU PRO ZOBRAZENÍ DETAILU

INTERIÉR

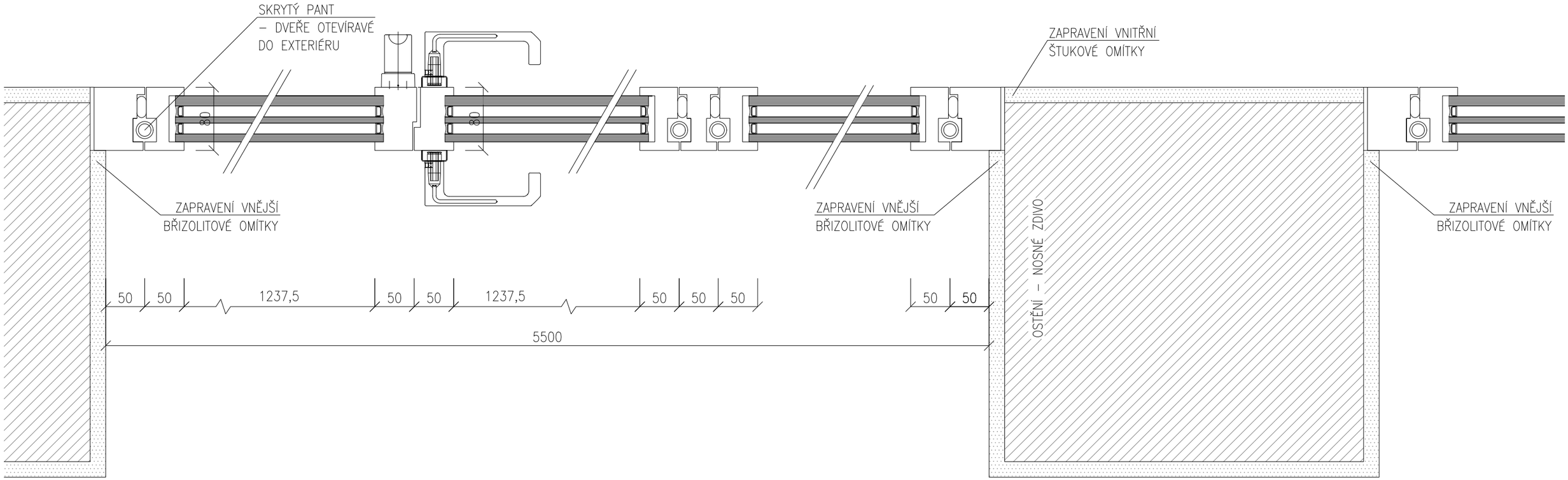

EXTERIÉR

Vypracovala:		Projektant:	ARCHED studio s.r.o. Vítečkova 11/14, Opava 747 05 tel: 776 712 542 e-mail: info@arched.cz IČ: 09588400 web: www.arched.cz
Ing. Edita Soukupová		Ing.arch. David Eliáš	
Investor:	Medlov hotel, Fryšava pod Žákovou horou 143, 592 31 Nové Město na Moravě		
Akce:	**Hotel Medlov - rekonstrukce fasád** Fryšava pod Žákovou horou 143, 592 31 Nové Město na Moravě *parc.č. st.246/1, st.246/2, st.246/3, st.246/4, st.246/5, k.ú. Fryšava pod Žákovou horou*	Formát:	2xA4
		Datum:	11/2022
		Měřítko:	1:50
Výkres:	**SESTAVA 2** **VODOROVNÝ DETAIL OTEVÍRAVÝMI KŘÍDLY**	Číslo zakázky:	DE_22_34
		Číslo výkresu:	D.2.3

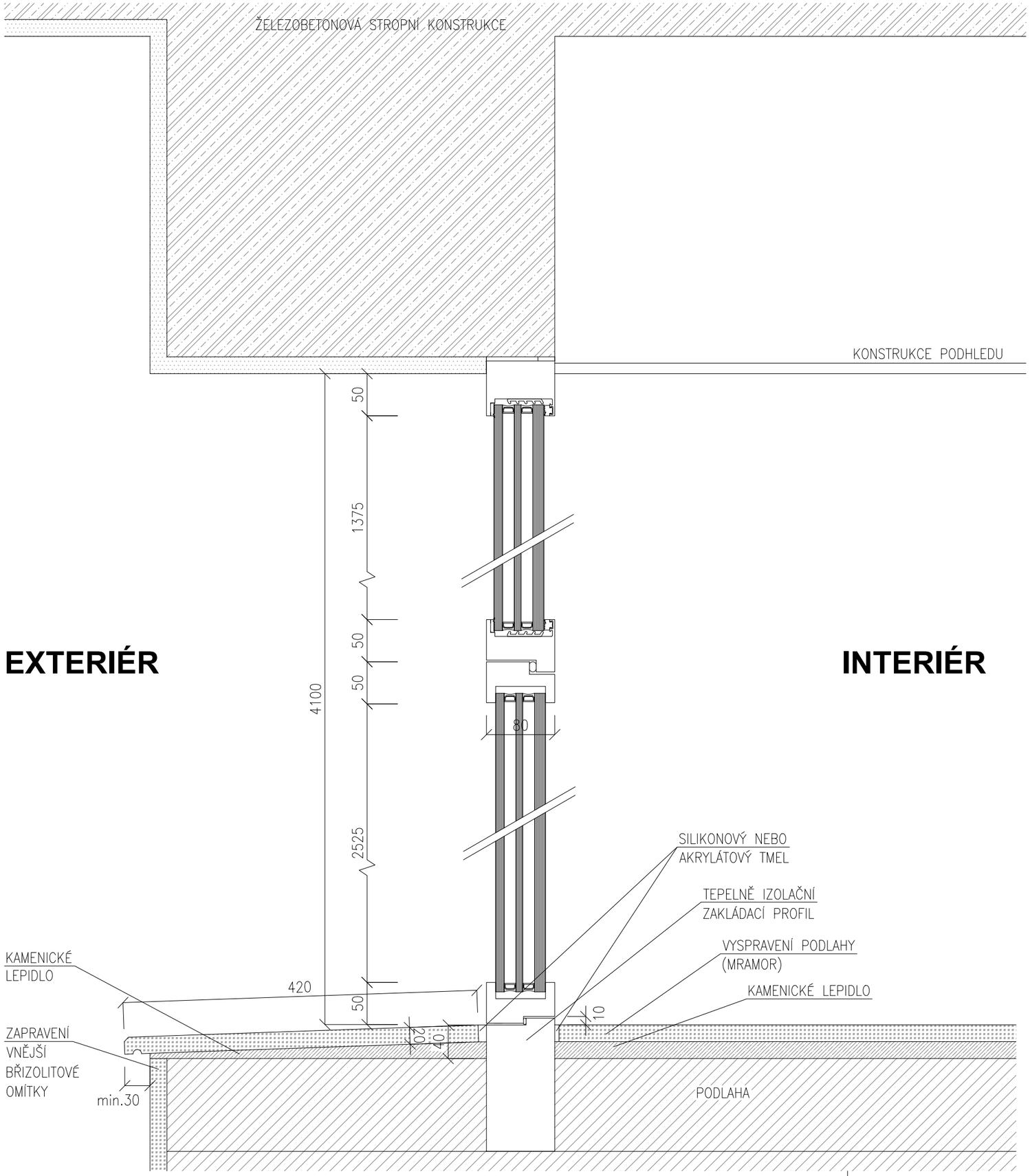

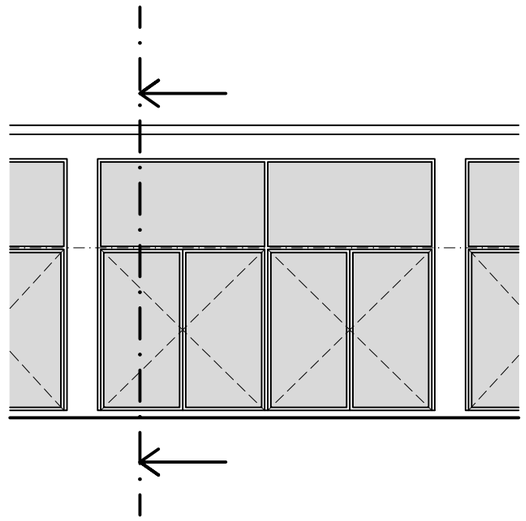

VEDENÍ ŘEZU FASÁDOU PRO ZOBRAZENÍ DETAILU

Vypracovala:	Projektant:	ARCHED	ARCHED studio s.r.o. Vítečkova 11/14, Opava 747 05 tel: 776 712 542 e-mail: info@arched.cz IČ: 09588400 web: www.arched.cz
Ing. Edita Soukupová	Ing.arch. David Eliáš		
Investor:	Medlov hotel, Fryšava pod Žákovou horou 143, 592 31 Nové Město na Moravě		
Akce:	**Hotel Medlov - rekonstrukce fasád** Fryšava pod Žákovou horou 143, 592 31 Nové Město na Moravě *parc.č. st.246/1, st.246/2, st.246/3, st.246/4, st.246/5, k.ú. Fryšava pod Žákovou horou*	Formát:	2xA4
		Datum:	11/2022
		Měřítko:	1:50
Výkres:	**SESTAVA 2** **DETAIL NADPRAŽÍ, VODOROVNÉHO PROFILU A PRAHU**	Číslo zakázky:	DE_22_34
		Číslo výkresu:	D.2.4

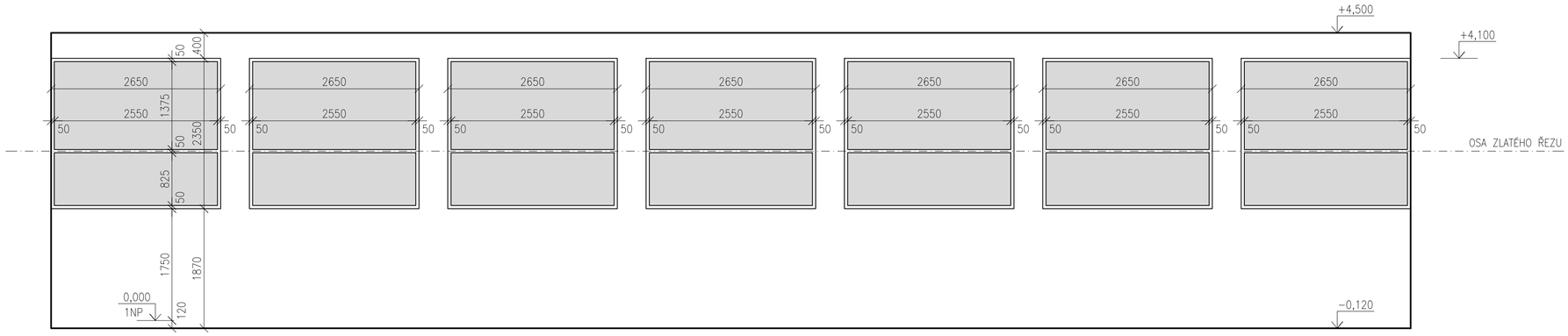

POHLED NA FASÁDU OD JIHU

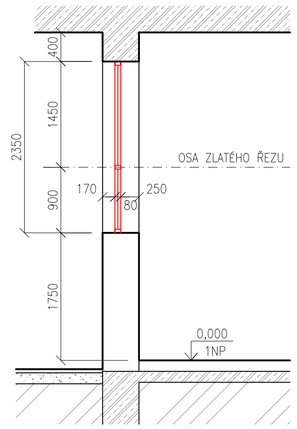

SVISLÝ ŘEZ PRVKEM

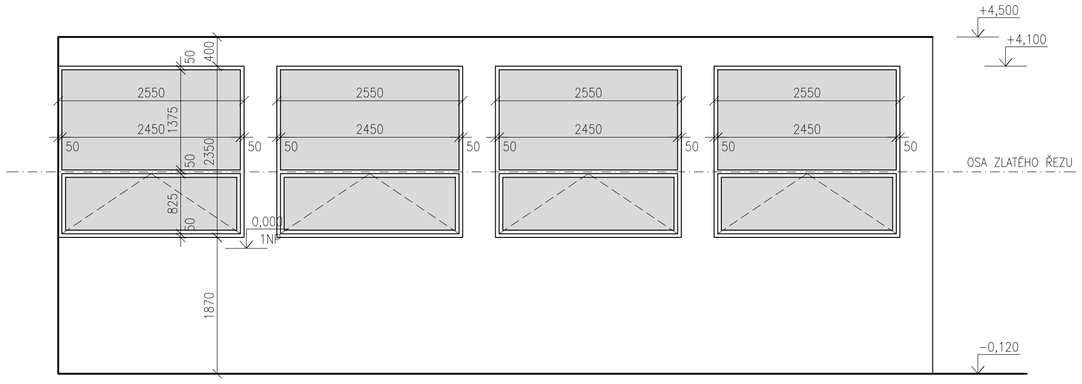

POHLED NA FASÁDU OD ZÁPADU

Vypracovala:		Projektant:	ARCHED studio s.r.o. Vítězkova 11/14, Opava 747 05 tel: 776 712 542 e-mail: info@arched.cz IČ: 09588400 web: www.arched.cz
Ing. Edita Soukupová		Ing.arch. David Eliáš	
Investor:	Medlov hotel, Fryšava pod Žákovou horou 143, 592 31 Nové Město na Moravě		
Akce:	**Hotel Medlov - rekonstrukce fasád** Fryšava pod Žákovou horou 143, 592 31 Nové Město na Moravě *parc.č. st.246/1, st.246/2, st.246/3, st.246/4, st.246/5, k.ú. Fryšava pod Žákovou horou*	Formát:	3xA4
		Datum:	11/2022
		Měřítko:	1:50
Výkres:	**SESTAVA 3 POHLEDY A ŘEZ**	Číslo zakázky:	DE_22_34
		Číslo výkresu:	D.3.1

INTERIÉR

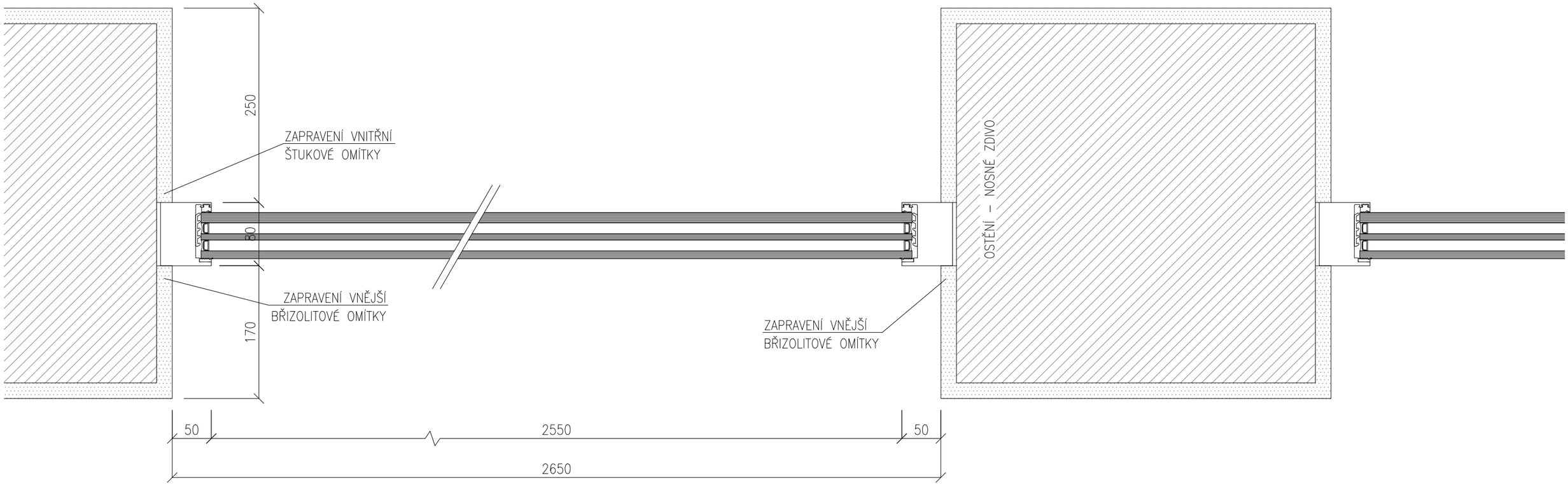

EXTERIÉR

VEDENÍ ŘEZU FASÁDOU PRO ZOBRAZENÍ DETAILU

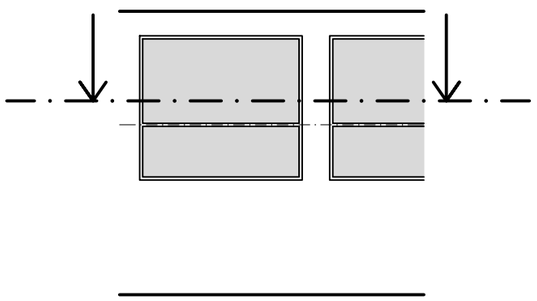

Vypracovala:	Projektant:	ARCHED studio s.r.o. Vítečkova 11/14, Opava 747 05 tel: 776 712 542 e-mail: info@arched.cz IČ: 09588400 web: www.arched.cz	
Ing. Edita Soukupová	Ing.arch. David Eliáš		
Investor: Medlov hotel, Fryšava pod Žákovou horou 143, 592 31 Nové Město na Moravě			
Akce: **Hotel Medlov - rekonstrukce fasád** Fryšava pod Žákovou horou 143, 592 31 Nové Město na Moravě *parc.č. st.246/1, st.246/2, st.246/3, st.246/4, st.246/5, k.ú. Fryšava pod Žákovou horou*		Formát:	2xA4
		Datum:	11/2022
		Měřítko:	1:50
Výkres: **SESTAVA 3** **VODOROVNÝ DETAIL FIXNÍM KŘÍDLEM**		Číslo zakázky:	DE_22_34
		Číslo výkresu:	D.3.2

EXTERIÉR

INTERIÉR

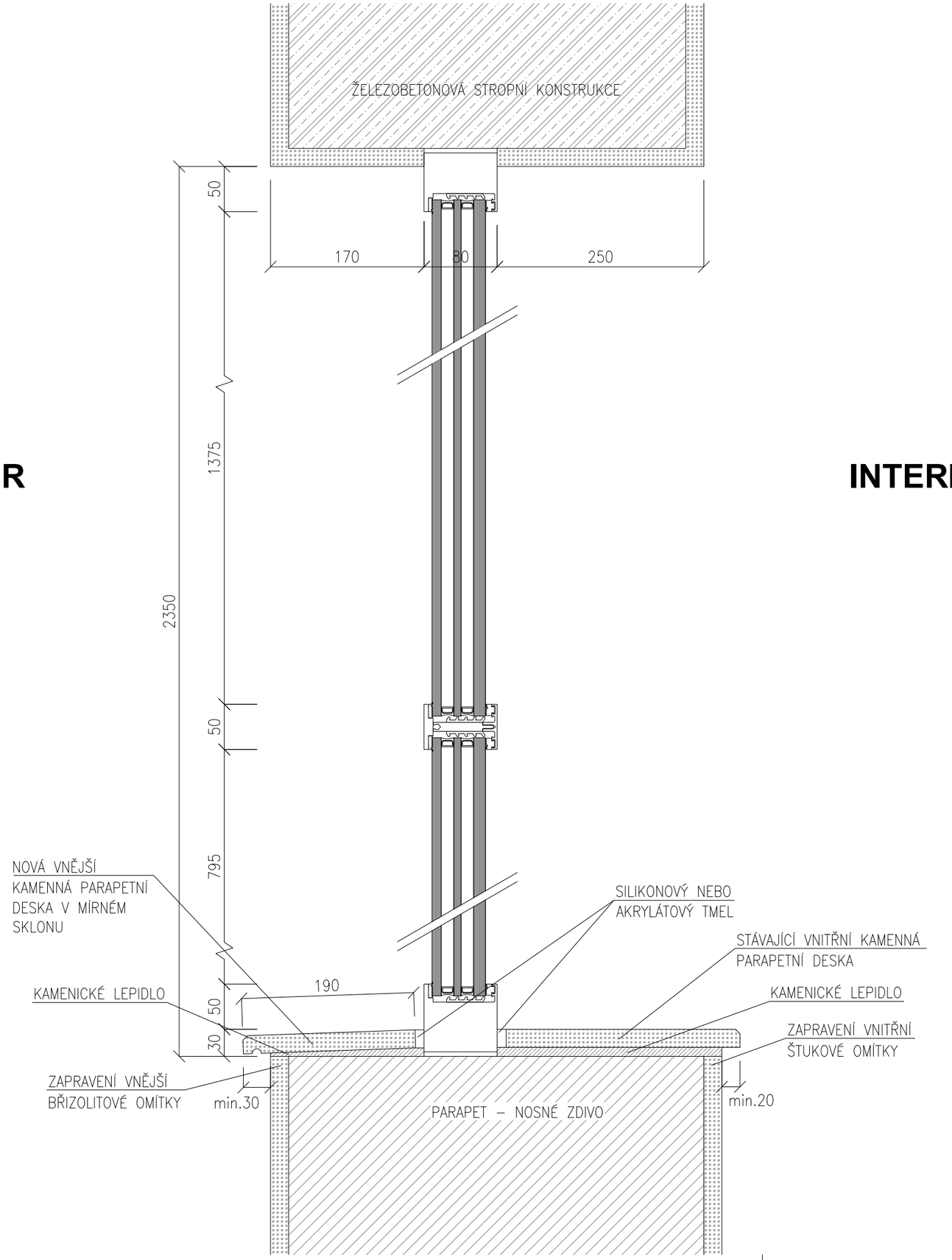

VEDENÍ ŘEZU FASÁDOU PRO ZOBRAZENÍ DETAILU

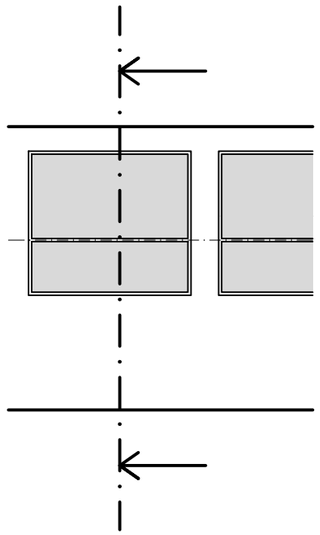

Vypracovala:	Projektant:	ARCHED	ARCHED studio s.r.o. Vítečkova 11/14, Opava 747 05 tel: 776 712 542 e-mail: info@arched.cz IČ: 09588400 web: www.arched.cz
Ing. Edita Soukupová	Ing.arch. David Eliáš		
Investor:	Medlov hotel, Fryšava pod Žákovou horou 143, 592 31 Nové Město na Moravě		
Akce:	**Hotel Medlov - rekonstrukce fasád** Fryšava pod Žákovou horou 143, 592 31 Nové Město na Moravě *parc.č. st.246/1, st.246/2, st.246/3, st.246/4, st.246/5, k.ú. Fryšava pod Žákovou horou*	Formát:	2xA4
		Datum:	11/2022
		Měřítko:	1:50
Výkres:	**SESTAVA 3** **DETAIL NADPRAŽÍ, VODOROVNÉHO PROFILU A PARAPETU**	Číslo zakázky:	DE_22_34
		Číslo výkresu:	D.3.3

ULIČNÍ POHLED NA VSTUPNÍ DVEŘE

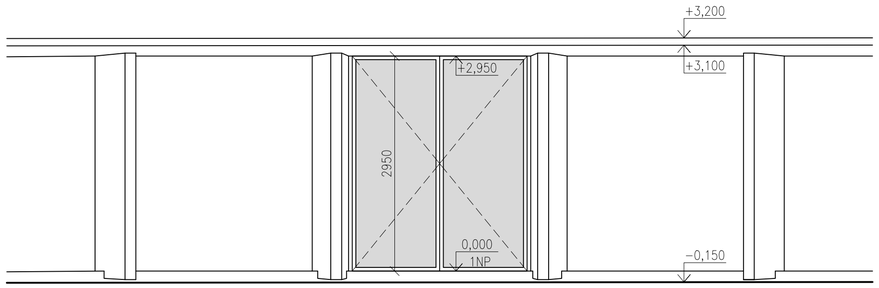

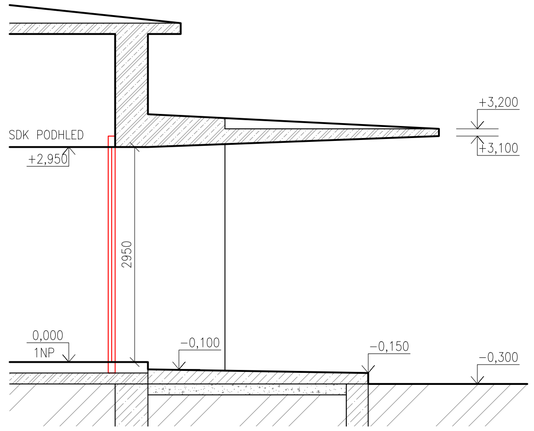

ŘEZ DVEŘNÍM OTVOREM

PROZATÍM BUDE ŘEŠENA POUZE
VÝMĚNA VSTUPNÍCH DVEŘÍ,
PŘEDEZDĚNÁ PŮVODNÍ OKA
ZŮSTANOU ZACHOVÁNA

PŮDORYS

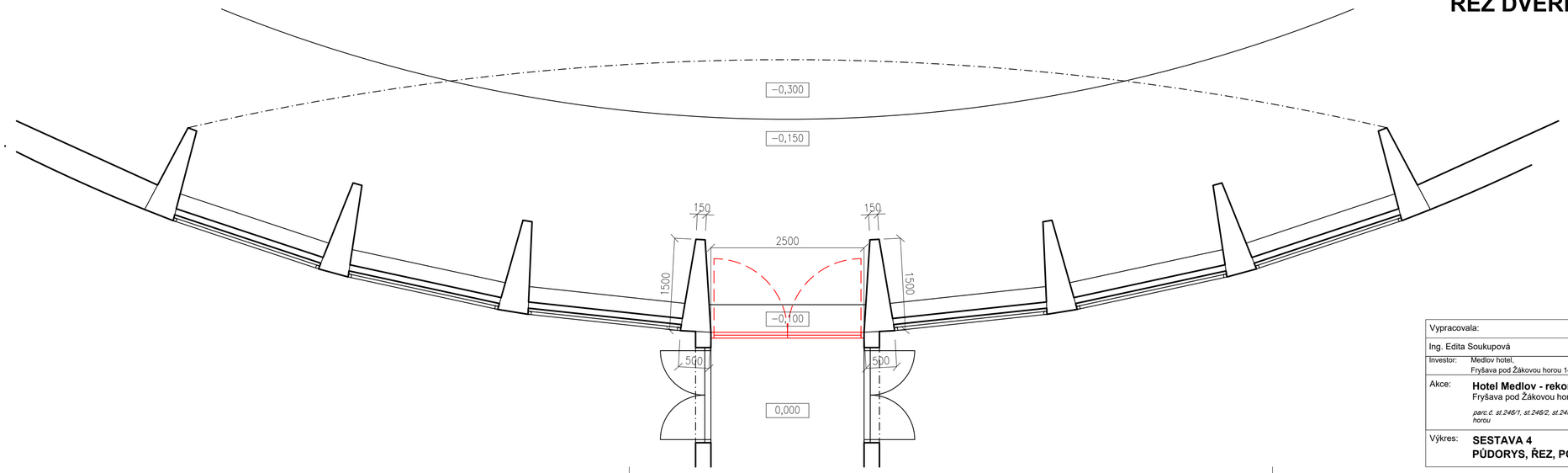

Vypracovala:		Projektant:	
Ing. Edita Soukupová		Ing.arch. David Eliáš	
Investor:	Medlov hotel, Fryšava pod Žákovou horou 143, 592 31 Nové Město na Moravě	ARCHED	**ARCHED studio s.r.o.** Vítězkova 1114, Opava 747 05 tel: 776 712 542 e-mail: info@arched.cz IČ: 09588400 web: www.arched.cz
Akce:	**Hotel Medlov - rekonstrukce fasád** Fryšava pod Žákovou horou 143, 592 31 Nové Město na Moravě *parc.č. st.246/1, st.246/2, st.246/3, st.246/4, st.246/5, k.ú. Fryšava pod Žákovou horou*	Formát:	3xA4
		Datum:	11/2022
		Měřítko:	1:50
Výkres:	**SESTAVA 4** **PŮDORYS, ŘEZ, POHLED**	Číslo zakázky:	DE_22_34
		Číslo výkresu:	D.4.1

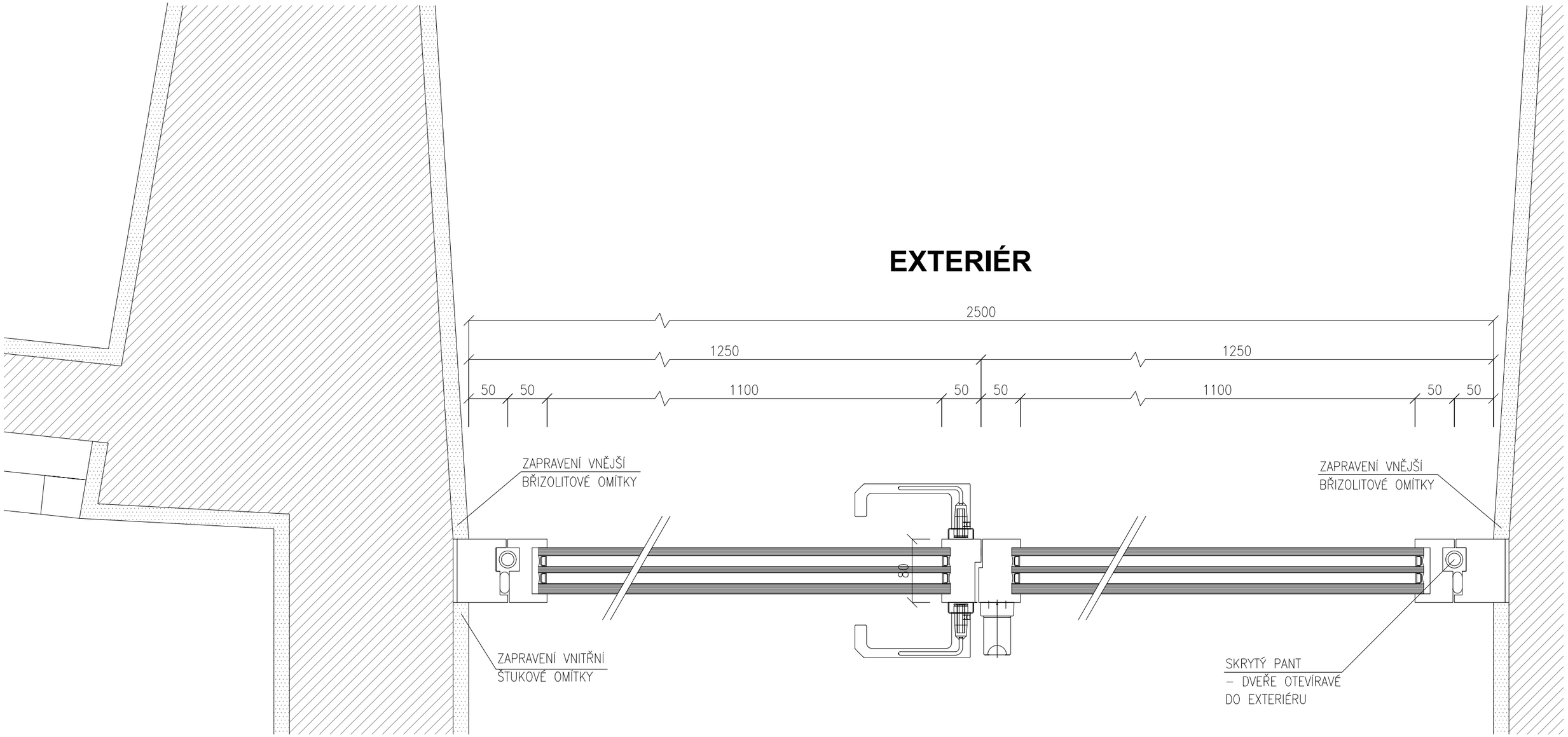

Vypracovala:	Projektant:	ARCHED	ARCHED studio s.r.o. Vítečkova 11/14, Opava 747 05 tel: 776 712 542 e-mail: info@arched.cz IČ: 09588400 web: www.arched.cz
Ing. Edita Soukupová	Ing.arch. David Eliáš		
Investor:	Medlov hotel, Fryšava pod Žákovou horou 143, 592 31 Nové Město na Moravě		
Akce:	**Hotel Medlov - rekonstrukce fasád** Fryšava pod Žákovou horou 143, 592 31 Nové Město na Moravě *parc.č. st.246/1, st.246/2, st.246/3, st.246/4, st.246/5, k.ú. Fryšava pod Žákovou horou*	Formát:	2xA4
		Datum:	11/2022
		Měřítko:	1:5
Výkres:	**SESTAVA 4** **VODOROVNÝ DETAIL VSTUPNÍMI DVEŘMI**	Číslo zakázky:	DE_22_34
		Číslo výkresu:	D.4.2

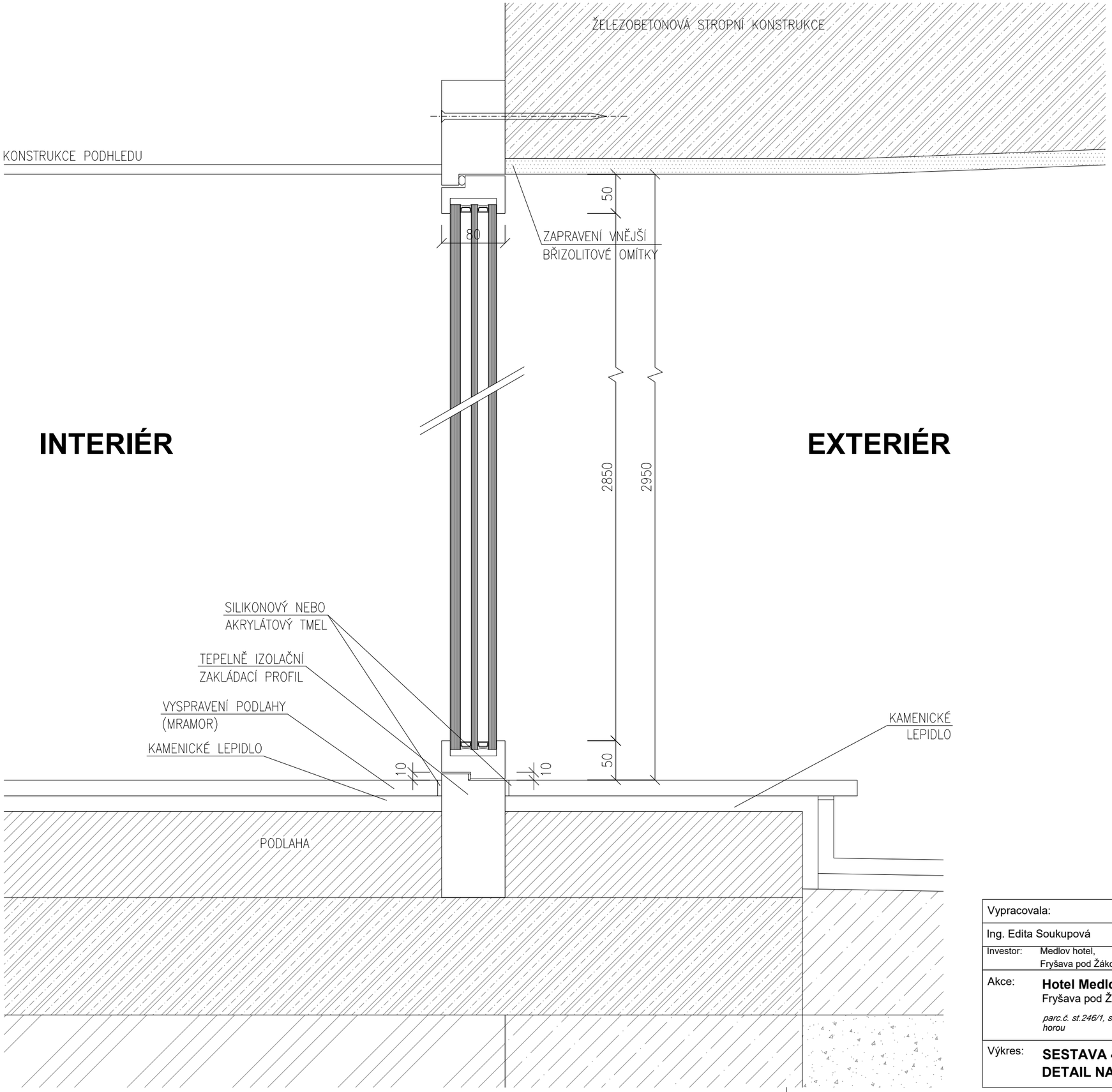

Vypracovala:	Projektant:	ARCHED	ARCHED studio s.r.o. Vítečkova 11/14, Opava 747 05 tel: 776 712 542 e-mail: info@arched.cz IČ: 09588400 web: www.arched.cz
Ing. Edita Soukupová	Ing.arch. David Eliáš		
Investor:	Medlov hotel, Fryšava pod Žákovou horou 143, 592 31 Nové Město na Moravě		
Akce:	**Hotel Medlov - rekonstrukce fasád** Fryšava pod Žákovou horou 143, 592 31 Nové Město na Moravě *parc.č. st.246/1, st.246/2, st.246/3, st.246/4, st.246/5, k.ú. Fryšava pod Žákovou horou*	Formát:	2xA4
		Datum:	11/2022
		Měřítko:	1:5
Výkres:	**SESTAVA 4** **DETAIL NADPRAŽÍ A PRAHU**	Číslo zakázky:	DE_22_34
		Číslo výkresu:	D.4.3